ATLANTA

KLOSZ ATLANTA o intrygującym kształcie z daszkiem malowanym na dowolny kolor stwarza nowe możliwości w doborze stylu odpowiedniego do oświetlanego miejsca.

LIGHT BOWL ATLANTA has an intriguing shape and a rooftop that can be painted in any colour. It creates new possibilities in choosing the style to match the illuminated place.

РАССЕИВАТЕЛЬ АТЛАНТА с интересным видом с крышкой окрашенной по любому цвету создает новые возможности при подборе стиля соответствующего месту, которое будет освещённое.

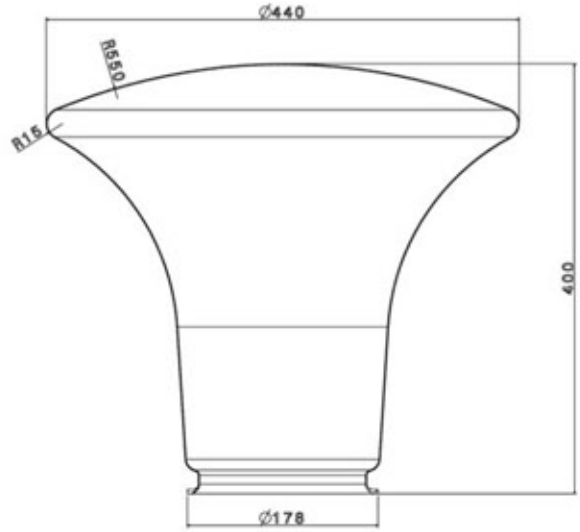

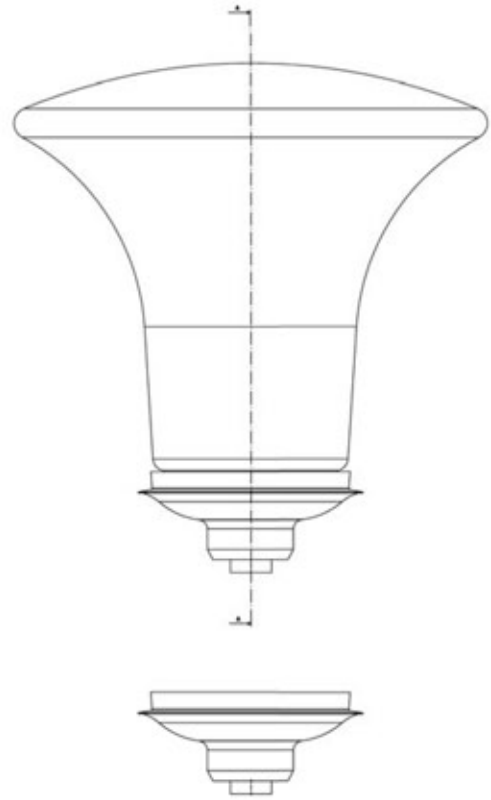

Typ klosza / Lamp-diffuser type / Тип рассеивателя	Rodzaj tworzywa /Material type/ Материал	PMMA kod / code / код	Rodzaj stosowanych opraw / Diameter of lamp-diffuser neck [mm] / Вид применяемых светильников	Średnica kołnierza klosza [mm] / Diameter of lamp-diffuser neck [mm] / Диаметр фланца рассеивателя [мм]	Daszek [mm] / Cap [mm] / Крышка [мм]
Klosz ATLANTA Ø400 / Lamp-diffuser ATLANTA Ø400 / Рассеиватель АТЛАНТА Ø400	biały / white / Белый	676181	OP 400 OZ 400 max. S-70W, MH-70W max. S-70W, MH-70W макс. S-70Вт, MH-70Вт	Ø180	Ø440 malowany na dowoly kolor RAL / Ø440 painted into any colour according to RAL palette / Ø440 окрашенная по любому цвету RAL
	przezroczysty pryzmatyczny / transparent prismatic / прозрачный призматический	677181			